Name des Unternehmens: -
Angelegt von: -
Telefon: -
Fax: -
Datum: -
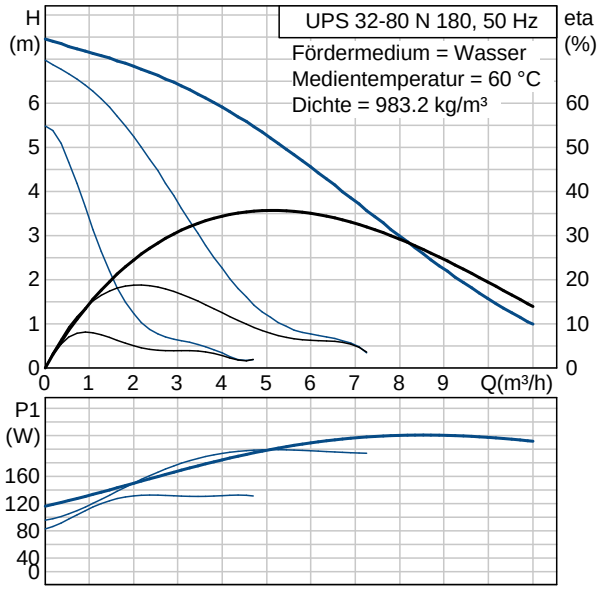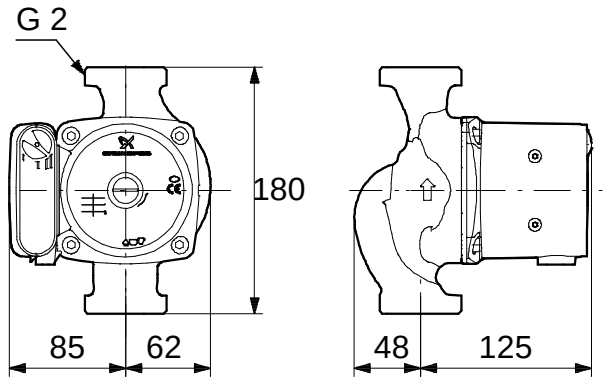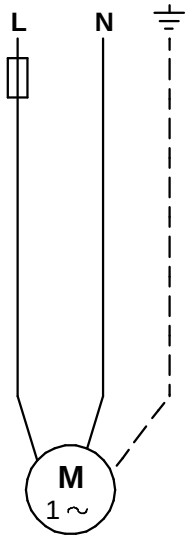
Beschreibung	Daten
Produktbezeichnung:	UPS 32-80 N 180
Produktnummer :	95906448
EAN Nummer :	5700310353869
Technische Daten:	
Drehzahlstufe (Nr.):	3
Tatsächlicher Förderstrom der Pumpe:	5.24 m³/h
Tatsächliche Förderhöhe der Pumpe:	5.12 m
Maximale Förderhöhe:	80 dm
Temperaturklasse:	110
Werkstoffe:	
Pumpengehäuse:	Nichtrostender Stahl
	DIN W.-Nr. 1.4301
	AISI 304
Laufrad:	Komposit PES/PP
Installation:	
Max. Umgebungstemp. bei 80 °C Medientemp.	40 °C
Max. Betriebsdruck	10 bar
Nennweite:	G 2
Nenndruck (bar):	PN 10
Einbaulänge:	180 mm
Fördermedium:	
	Wasser
Medientemperaturbereich	-25 .. 110 °C
Medientemperatur:	60 °C
Dichte:	983.2 kg/m³
Elektrische Daten:	
Leistungsaufnahme P1 bei Drehzahlstufe 1:	135 W
Leistungsaufnahme P1 bei Drehzahlstufe 2:	200 W
Leistungsaufnahme P1 bei Drehzahlstufe 3:	220 W
Netzfrequenz:	50 Hz
Nennspannung:	1 x 230 V
Strom bei Drehzahlstufe 1	0.6 A
Strom bei Drehzahlstufe 2	0.9 A
Current in speed 3	0.98 A
Größe des Betriebskondensators	4 µF
Schutzart (IEC 34-5):	X4D
Isolationsklasse (IEC 85):	F
Motorschutz:	Kontakt
Temperaturschutz:	intern
Art der Steuerung:	
Position Klemmenkasten:	9H
Sonstiges:	
Versandvolumen:	0.008 m³
Energielabel:	C